Barton
bartonmarine.com

# PLAN DE PONT SANGRIA

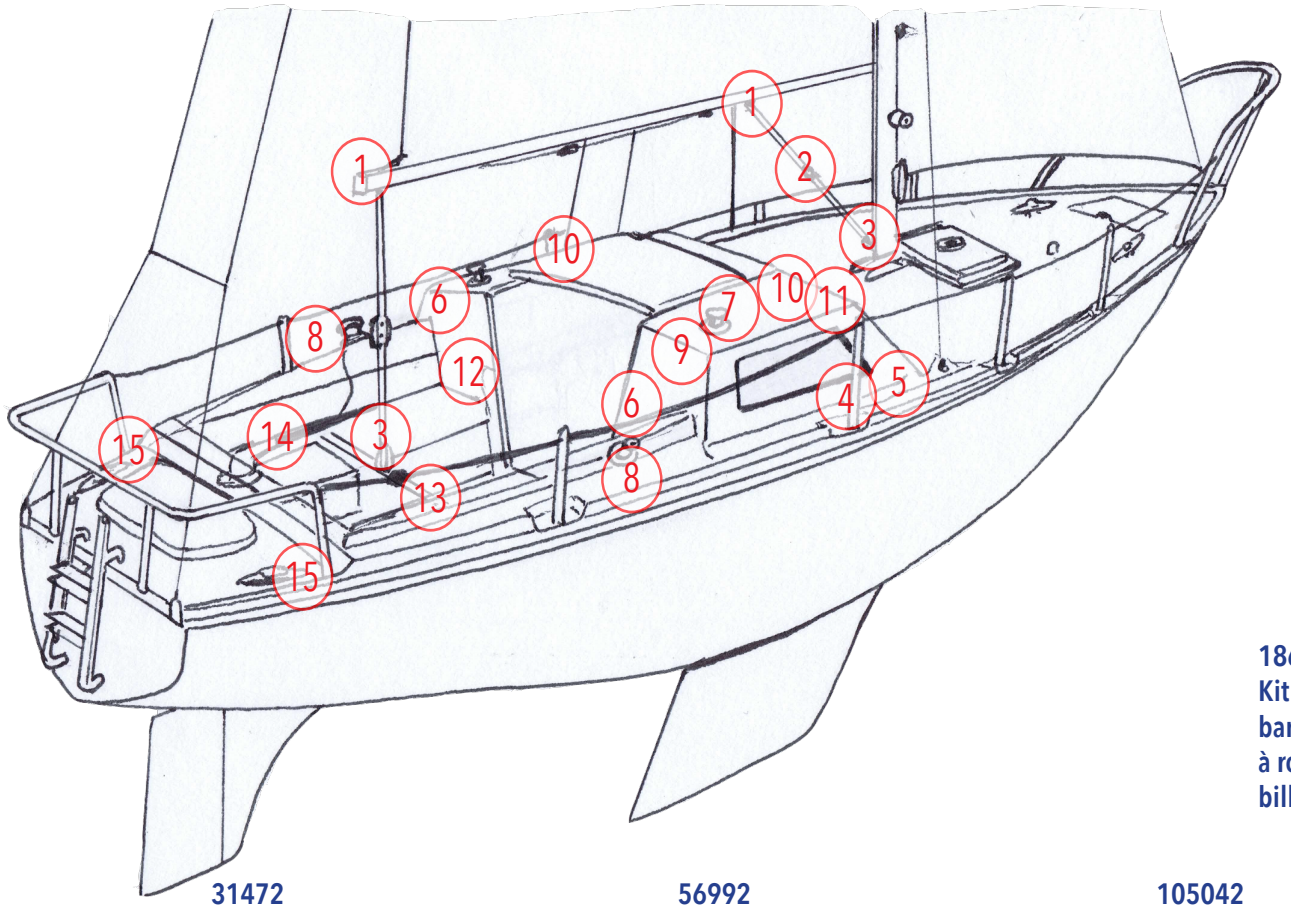

16807
Poulie Violon Manille Réversible

38204
Boomstrut

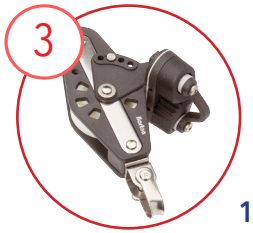

16836
Poulie Violon Emerillon Ringot
+ Taquet

31604
Embout De Rail avec réa + Pontet

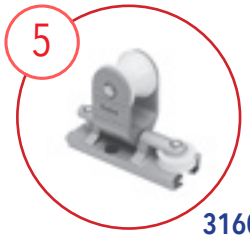

31603
Avale-Tout Tractable avec
Poulie

27523 / 29385
Taquets Coinceurs 'K' + Pontets Filoirs

31472
16:1 Winch Deux Vitesses

31473
23:1 Winch Deux Vitesses

56992
Bloqueur Double

10605
Boîtes à Réas Taille 1 x 3 Réas

105042
Martyrs inox poli

10625
Etuis à Manivelle PVC

16816
Poulie Simple Emerillon + Ringot

181243
Rallonge De Barre aluminium

186331
Kit complet de
barre d'écoute
à roulements à
billes équipée